TAVOLE LINEARI MECCANICHE PER CARICHI PESANTI

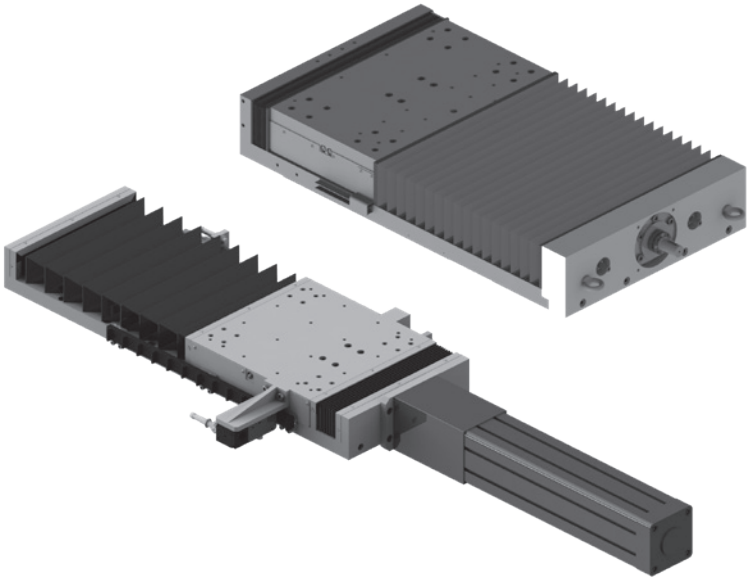

Con azionamento a vite a ricircolo di sfere e scorrimento su guide lineari

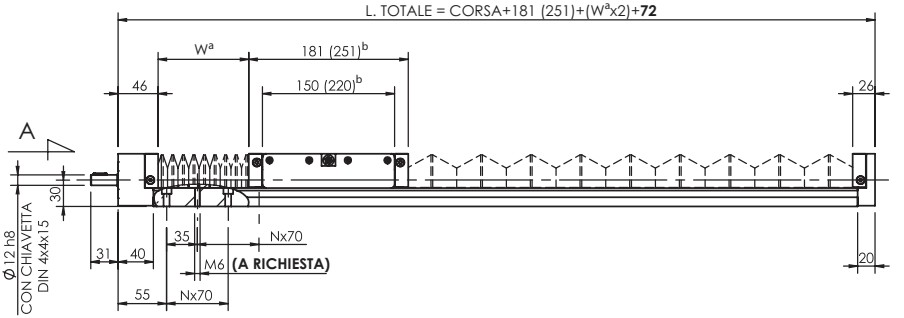

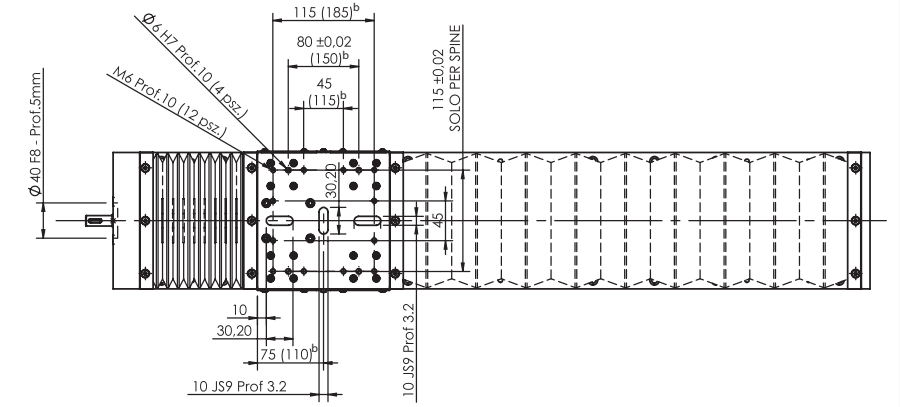

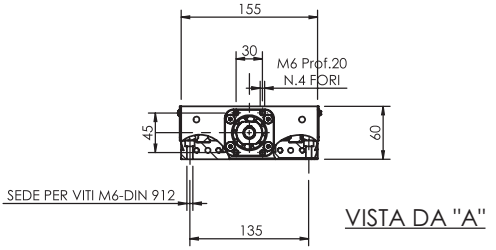

a) Vedi tabella.
b) Valori validi per carro lungo.

Ci riserviamo il diritto di modificare dimensioni e caratteristiche senza preavviso

TAVOLA LINEARE MECCANICA 155 CON SOFFIETTO DI COPERTURA

Pesi

Peso corsa zero:	9 kg
Ogni 100 mm di corsa:	0,5 kg
Carro 150 mm:	3,5 kg
[b]Carro 220 mm:	4 kg
Momento di inerzia:	$3{,}21 \cdot 10^{-5}$ Kgm^2/m

Dati tecnici

**Velocità massima:	2,00 m/s
Precisione di ripetibilità:	± 0,03 mm (KGT)
Accelerazione:	chiocciola singola 10 m/sec^2 (M) chiocciola doppia 20 m/sec^2 (MM)
Momento torcente:	0,35 Nm
Azionamento *vite a ricircolo di sfere:*	n_{max} = 3000 1/min**
Diametro:	16 mm
Passo:	5-10-16-40 mm
Lunghezza massima:	fino a 1000 mm (lunghezze maggiori fornibili a richiesta)

b) Valori validi per carro lungo

** Dipende dalla versione e dalla lunghezza della vite (vedi diagramma).

Forze e momenti

Versione	Con guida prismatica	
Forze	dinamico [N]	
Fx	3500	
Fy	1700	
Fz	2000	
-Fz	1500	
Momenti	dinamico [Nm]	
Mx	700	
My	650	(1000)[b]
Mz	320	(450)[b]

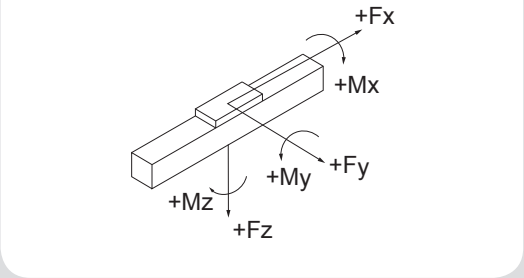

Corsa utile	Quota W
100	40
200	63
300	82
400	105
500	125
600	144
700	164

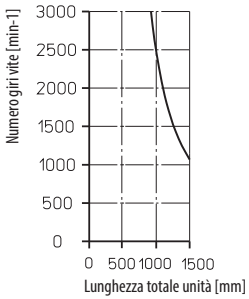

Ci riserviamo il diritto di modificare dimensioni e caratteristiche senza preavviso

Con azionamento a vite a ricircolo di sfere e scorrimento su guide lineari

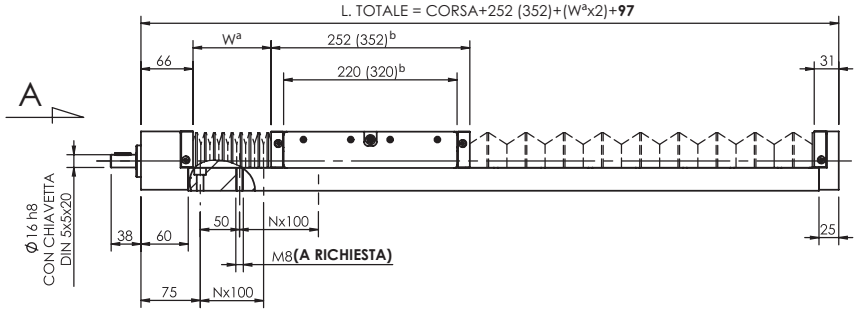

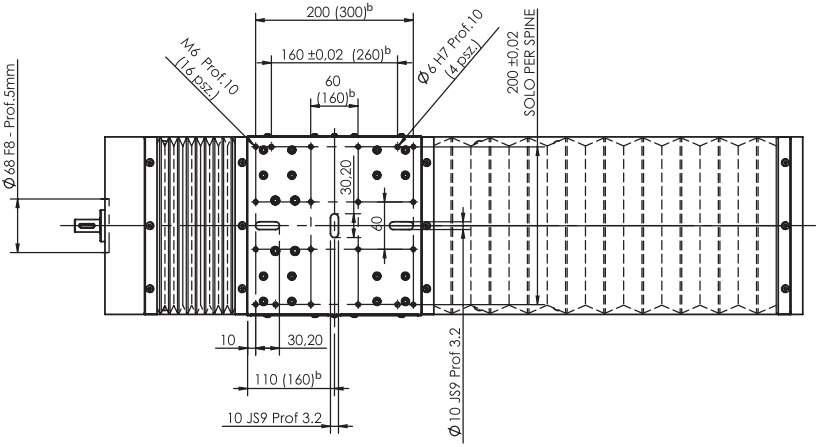

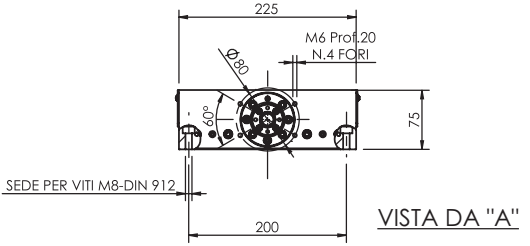

a) Vedi tabella.
b) Valori validi per carro lungo.

Ci riserviamo il diritto di modificare dimensioni e caratteristiche senza preavviso

TAVOLA LINEARE MECCANICA 225 CON SOFFIETTO DI COPERTURA

Pesi

Peso corsa zero:	12,5 kg
Ogni 100 mm di corsa:	1,5 kg
Carro 220 mm:	5,5 kg
[b]Carro 320 mm:	6,5 kg
Momento di inerzia:	$2,25 \cdot 10^{-4}$ Kgm^2/m

Dati tecnici

**Velocità massima:	2,5 m/s
Precisione di ripetibilità:	± 0,03 mm (KGT)
Accelerazione:	chiocciola singola 10 m/sec^2 (M) chiocciola doppia 20 m/sec^2 (MM)
Momento torcente:	1,20 Nm
Azionamento *vite a ricircolo di sfere:*	n_{max} = 3000 1/min**
Diametro:	25 mm
Passo:	5-10-25-50 mm
Lunghezza massima:	fino a 1500 mm (lunghezze maggiori fornibili a richiesta)

b) Valori validi per carro lungo

** Dipende dalla versione e dalla lunghezza della vite (vedi diagramma).

Forze e momenti

Versione	Con guida prismatica
Forze	dinamico [N]
Fx	6000
Fy	5000
Fz	5800
-Fz	4000
Momenti	dinamico [Nm]
Mx	3200
My	2400 (3200)[b]
Mz	900 (1400)[b]

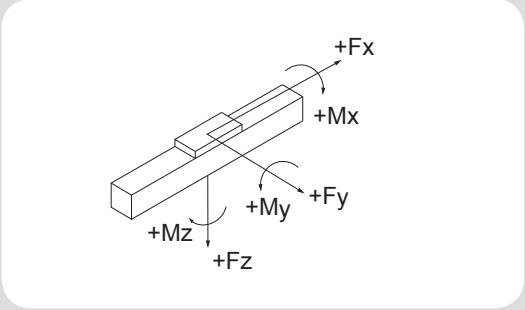

Corsa utile	Quota W
100	40
200	63
300	82
400	105
500	125
600	144
700	164
800	187
900	206
1000	230

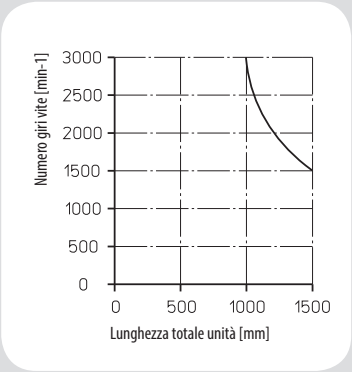

Ci riserviamo il diritto di modificare dimensioni e caratteristiche senza preavviso

Con azionamento a vite a ricircolo di sfere e scorrimento su guide lineari

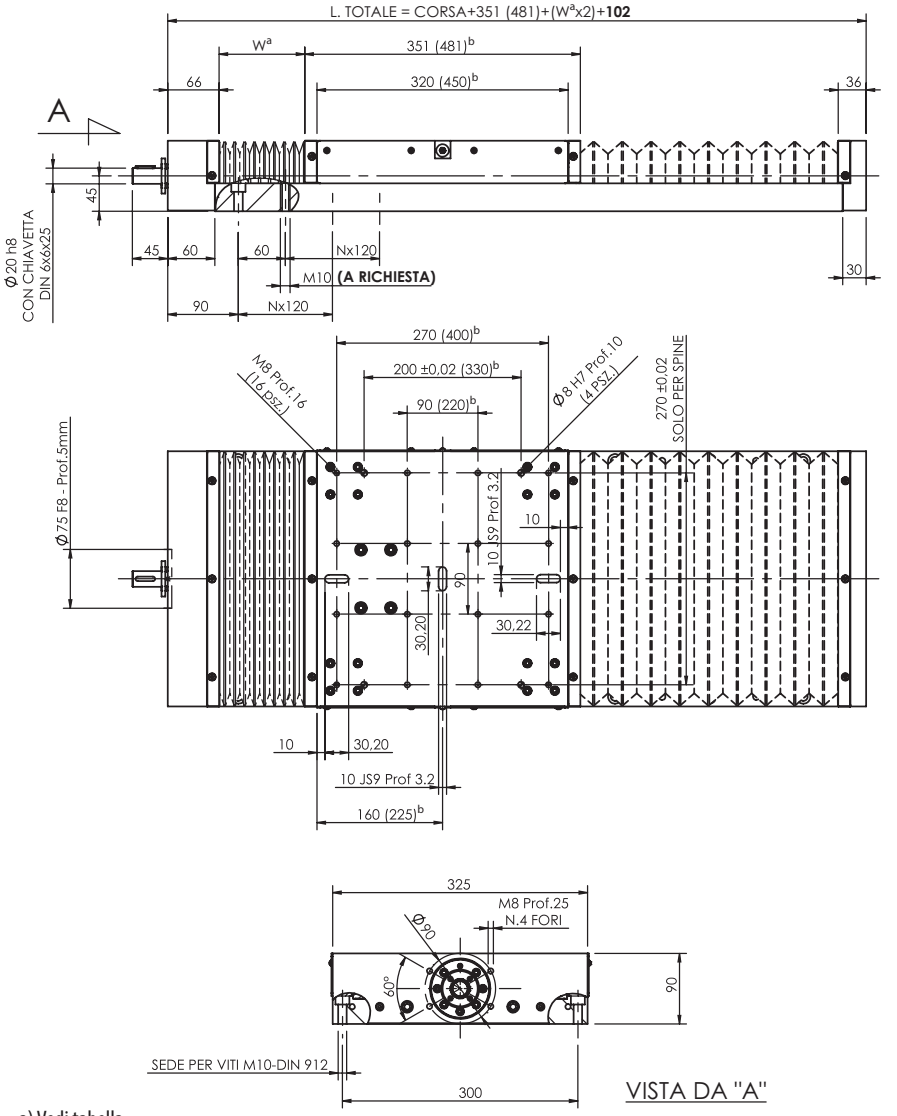

a) Vedi tabella.

b) Valori validi per carro lungo.

Ci riserviamo il diritto di modificare dimensioni e caratteristiche senza preavviso

TAVOLA LINEARE MECCANICA 325 CON SOFFIETTO DI COPERTURA

Pesi

Peso corsa zero:	20,5 kg
Ogni 100 mm di corsa:	2 kg
Carro 320 mm:	9,5 kg
[b]Carro 450 mm:	12 kg
Momento di inerzia:	$6{,}43 \cdot 10^{-4}$ Kgm^2/m

Dati tecnici

**Velocità massima:	3 m/s
Precisione di ripetibilità:	± 0,03 mm (KGT)
Accelerazione:	chiocciola singola 10 m/sec^2 (M) chiocciola doppia 20 m/sec^2 (MM)
Momento torcente:	1,6 Nm
Azionamento *vite a ricircolo di sfere:*	n_{max} = 3000 1/min**
Diametro:	32 mm
Passo:	5-10-20-40-60 mm
Lunghezza massima:	fino a 1500 mm (lunghezze maggiori fornibili a richiesta)

b) Valori validi per carro lungo

** Dipende dalla versione e dalla lunghezza della vite (vedi diagramma).

Forze e momenti

Versione	Con guida prismatica
Forze	dinamico [N]
Fx	12000
Fy	11000
Fz	9500
-Fz	6300
Momenti	dinamico [Nm]
Mx	5100
My	6000 (7600)[b]
Mz	3000 (4100)[b]

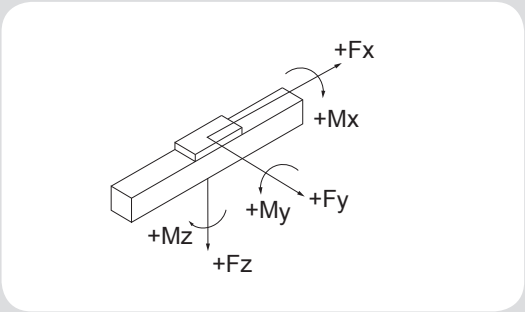

Corsa utile	Quota W
100	32
200	43
300	55
400	67
500	78
600	90
700	102
800	117
900	130
1000	140

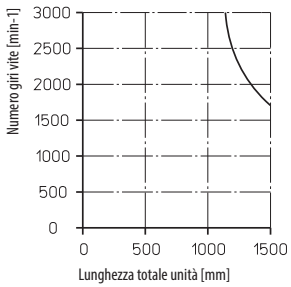

Ci riserviamo il diritto di modificare dimensioni e caratteristiche senza preavviso

Con azionamento a vite a ricircolo di sfere e scorrimento su guide lineari

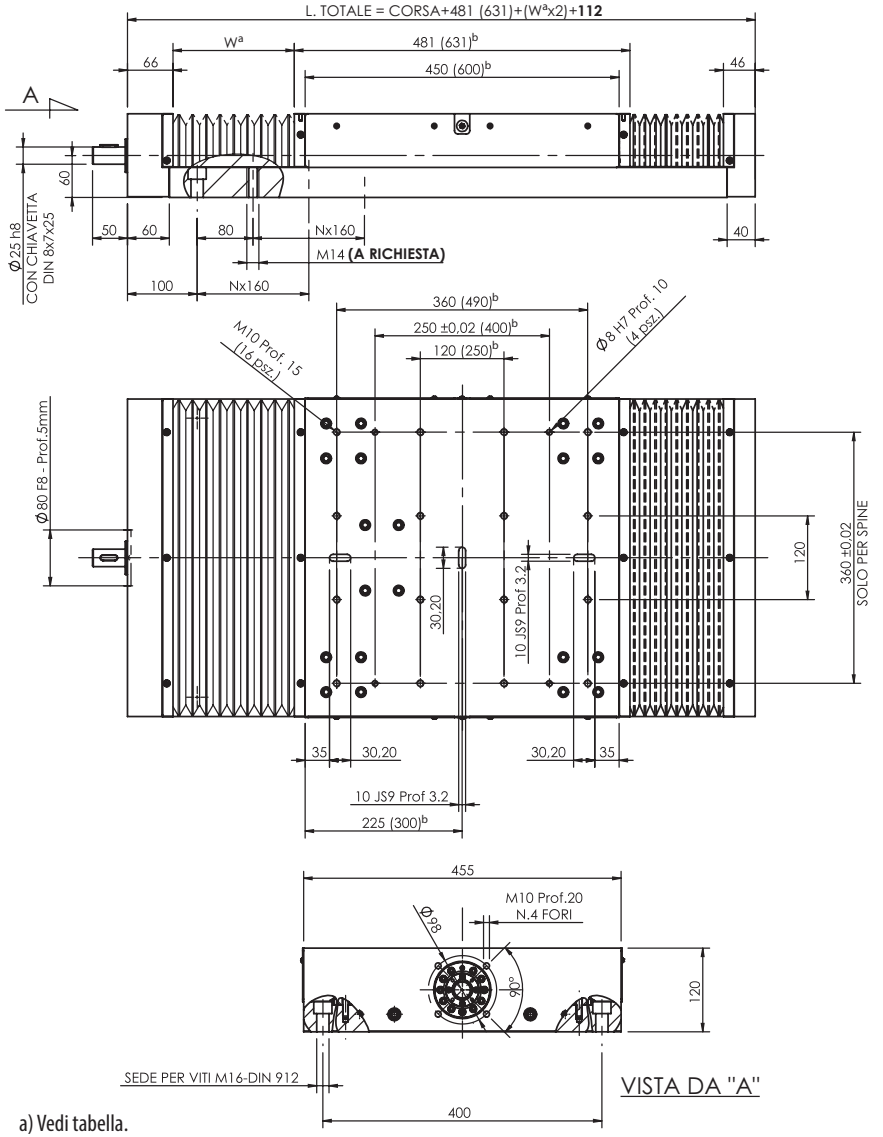

a) Vedi tabella.
b) Valori validi per carro lungo.

Ci riserviamo il diritto di modificare dimensioni e caratteristiche senza preavviso

TAVOLA LINEARE MECCANICA 455 CON SOFFIETTO DI COPERTURA

Pesi

Peso corsa zero:	49,5 kg
Ogni 100 mm di corsa:	5,5 kg
Carro 450 mm:	25 kg
[b]Carro 600 mm:	31 kg
Momento di inerzia:	$1,65 \cdot 10^{-3}$ Kgm^2/m

Dati tecnici

**Velocità massima:	2,0 m/s
Precisione di ripetibilità:	± 0,03 mm (KGT)
Accelerazione:	chiocciola singola 10 m/sec^2 (M) chiocciola doppia 20 m/sec^2 (MM)
Momento torcente:	2,5 Nm
Azionamento *vite a ricircolo di sfere:*	n_{max} = 3000 1/min**
Diametro:	40 mm
Passo:	5-10-20-40 mm
Lunghezza massima:	fino a 1500 mm (lunghezze maggiori fornibili a richiesta)

b) Valori validi per carro lungo

** Dipende dalla versione e dalla lunghezza della vite (vedi diagramma).

Forze e momenti

Versione	Con guida prismatica
Forze	dinamico [N]
Fx	18000
Fy	14000
Fz	12000
-Fz	8000
Momenti	dinamico [Nm]
Mx	9800
My	8100 (10500)[b]
Mz	4100 (4800)[b]

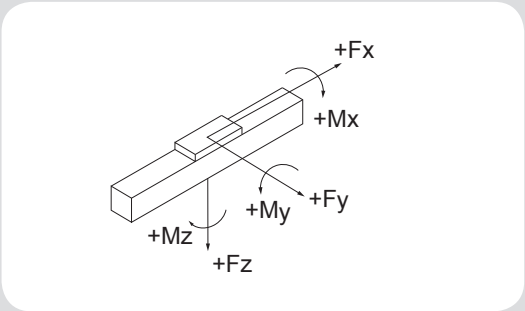

Corsa utile	Quota W
100	24
200	32
300	40
400	47
500	51
600	59
700	67
800	71
900	78
1000	86

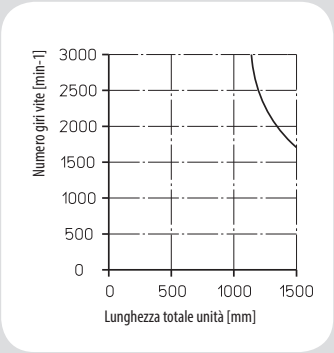

Ci riserviamo il diritto di modificare dimensioni e caratteristiche senza preavviso

Anticaduta di sicurezza completo di micro induttivo

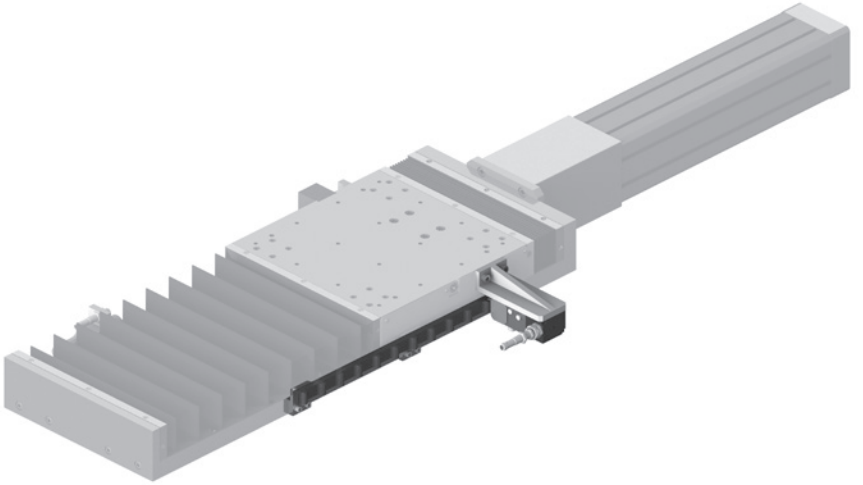

Azionamento pneumatico

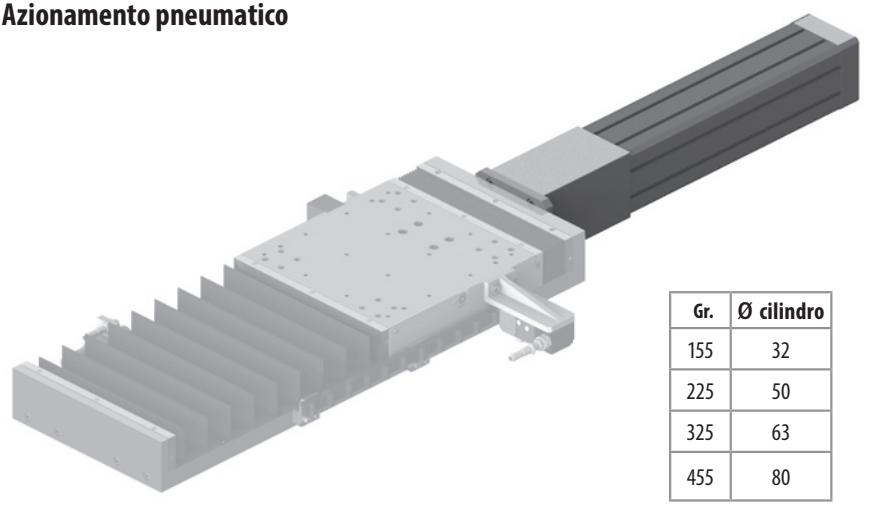

Gr.	Ø cilindro
155	32
225	50
325	63
455	80

Ci riserviamo il diritto di modificare dimensioni e caratteristiche senza preavviso

2018/05

Micro induttivi con arresto meccanico

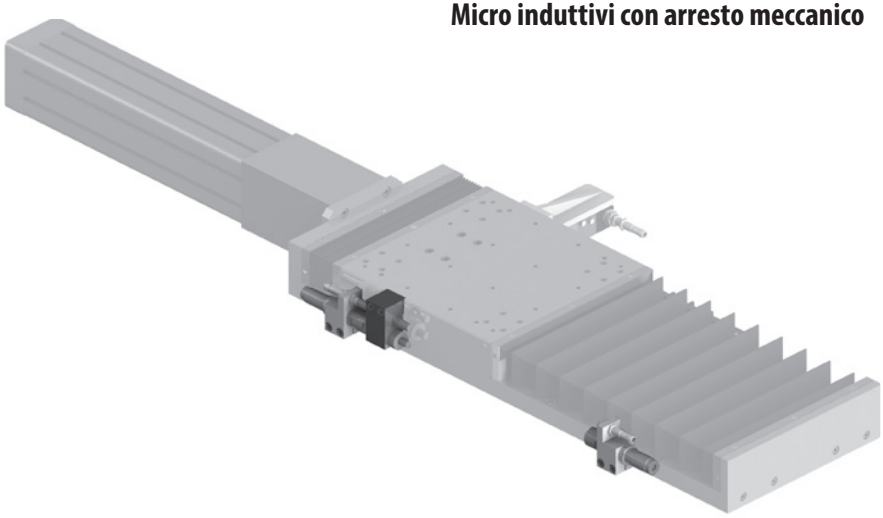

Listelli di fissaggio

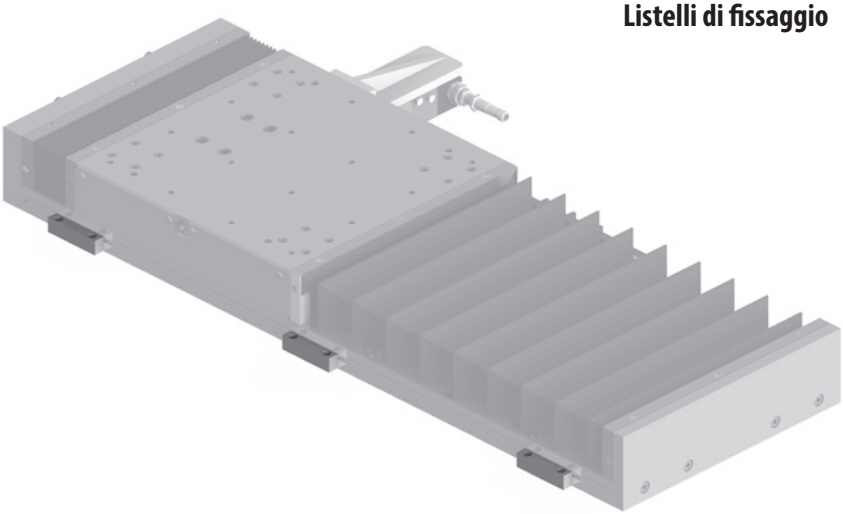

Micro induttivi

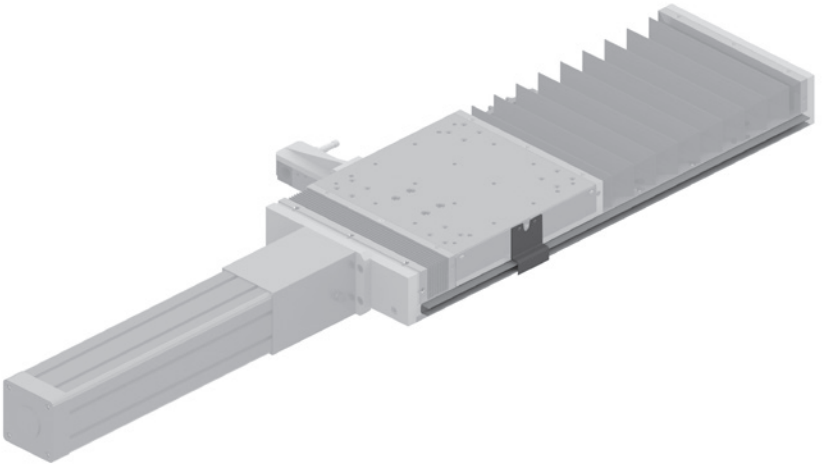

UNITÀ LINEARI MECCANICHE A CINGHIA E A VITE

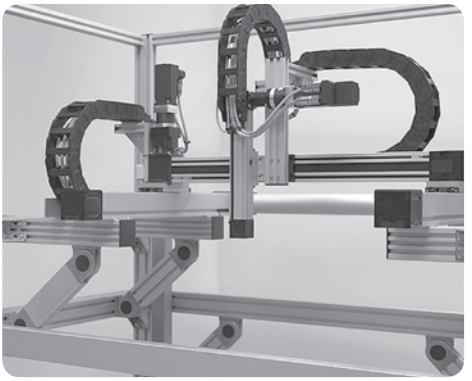

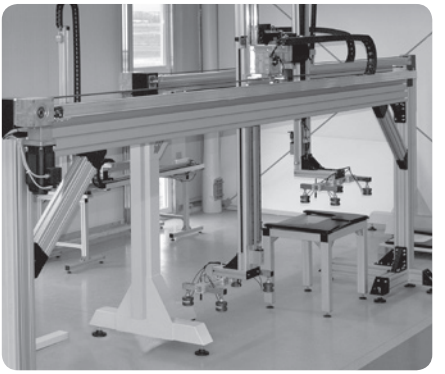

Ci riserviamo il diritto di modificare dimensioni e caratteristiche senza preavviso

SISTEMI DI CONNESSIONE

ELETTROCILINDRI
COLONNE

Ci riserviamo il diritto di modificare dimensioni e caratteristiche senza preavviso

CATENE POLIVERTEBRATE COMPATIBILI

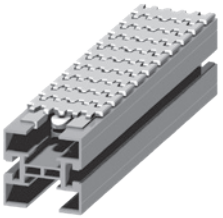

FL 65

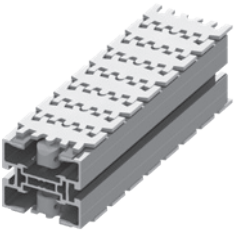

FL 85 C

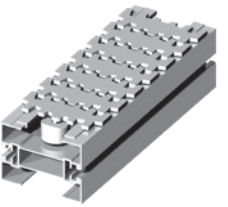

FL 105

CATENE POLIVERTEBRATE TAB

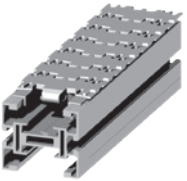

FL 85

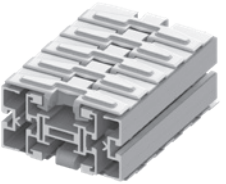

FL 145

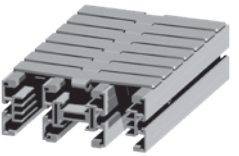

EL 195

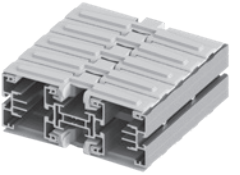

FL 205

VERSIONI INOX

FL 85 Inox

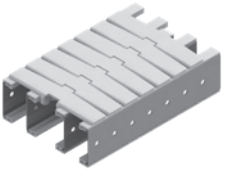

EL 195 Inox

CATENE MODULARI

ONLY-FLEX K

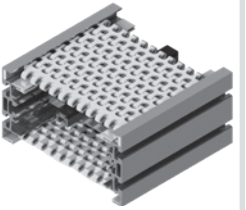

ONLY-FLEX M

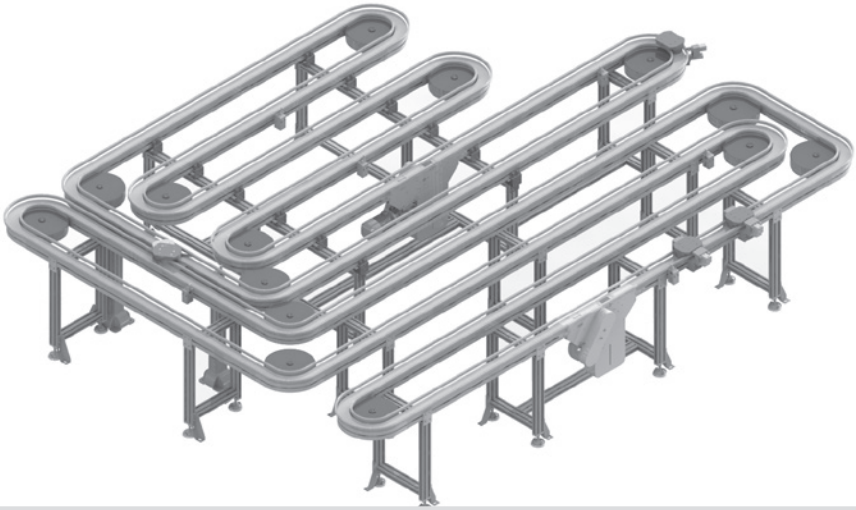

GRUPPI STOP

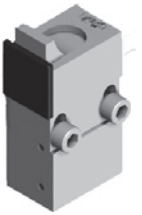
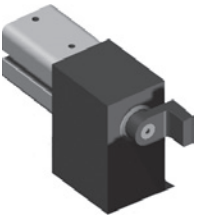
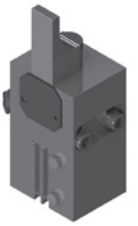

GRUPPI DI GESTIONE PALLET

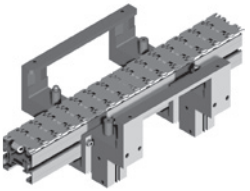
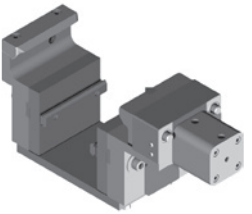
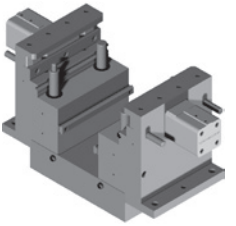

PALLET

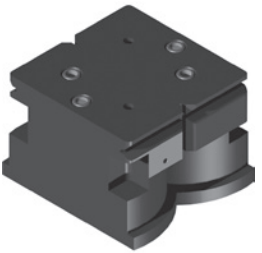
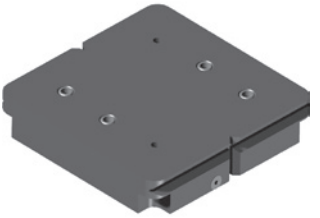

Ci riserviamo il diritto di modificare dimensioni e caratteristiche senza preavviso

DISPONIBILI GRANDEZZE DA 50 A 200

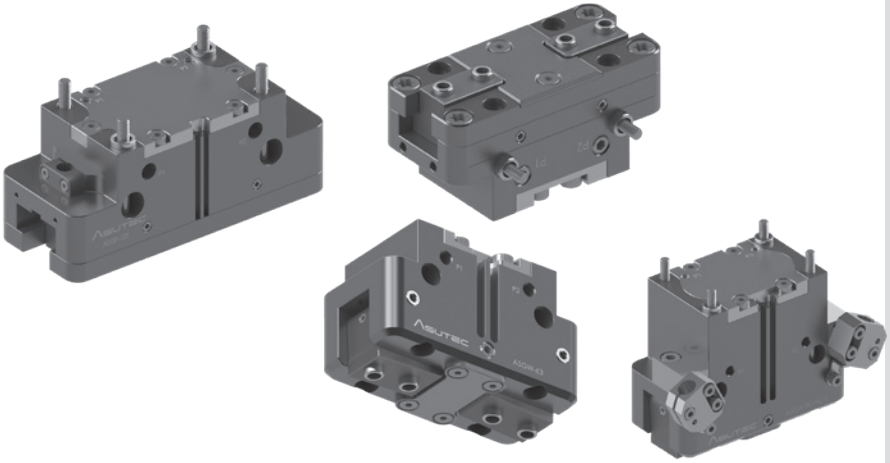

PESO AMMORTIZZABILE FINO A 3000 KG

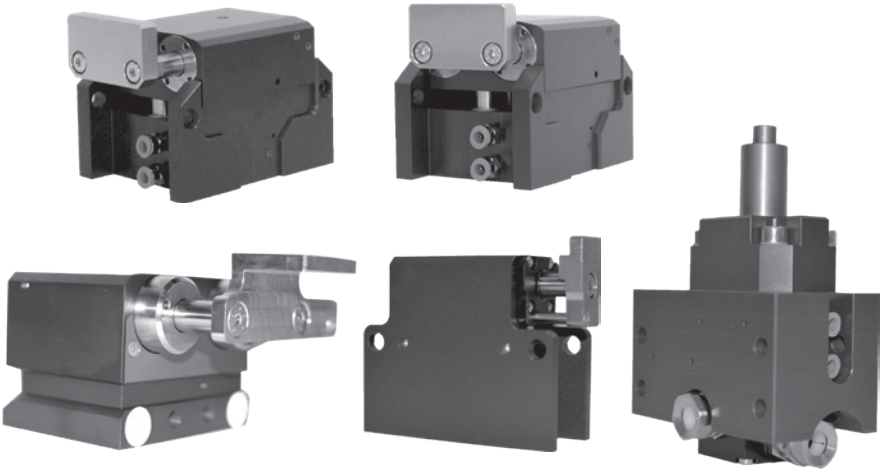

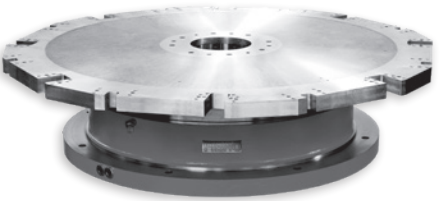

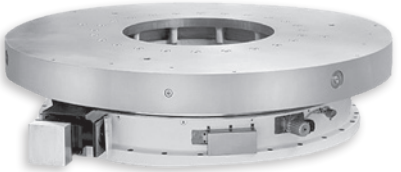

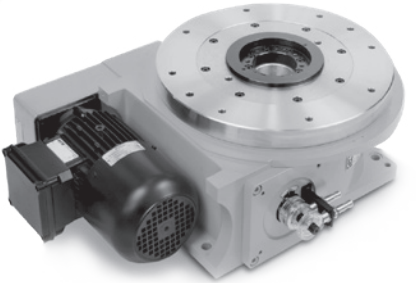

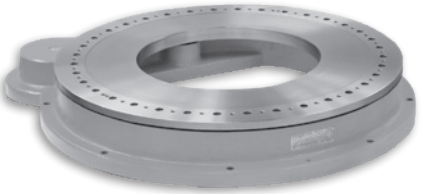

A CAMME

INDEXATE

A CONTROLLO NUMERICO

CON AZIONAMENTO DIRETTO (MOTORE TORQUE)

ROTO-TRASLANTI

Ci riserviamo il diritto di modificare dimensioni e caratteristiche senza preavviso

2018/05